Arkusz danych technicznych

Nr pozycji klienta:
Data zapytania: 29/09/2025
Numer zapyt:
Ilość: 1

Oferta:
Numer pozycji:100
Data: 29/09/2025

Amarex F 065-170 G
ARX F065-170/024F2USG -140 /00000M000

Nr wersji: 0

Punkt znamionowy pracy 1 **Zaprojektowany punkt znamionowy pracy**

Warunki pracy (zapytanie)

Żądana wydajność	14.4 m³/h
Żądana wydajność masowa	3.992 kg/s
Żądana wysokość podnoszenia	15.5 m
Medium	woda
Wariant medium	Czysta woda
Określona temperatura medium	20 °C
Szczelność, medium	998 kg/m³
Lepkość kinematyczna Medium	1 mm²/s

ustalona prężność pary	0.02337 bar.a
Minimalna dopuszczalna temperatura otoczenia	-20 °C
Minimalna dopuszczalna temperatura otoczenia	40 °C
Wysokość ustawienia nad poziomem morza	1,000 m

Warunki pracy

Wydajność	15.35 m³/h
Wysokosc podnoszenia	16.76 m
Wysokość podnoszenia w punkcie zerowym	19.93 m
Sprawność pompy	35.69 %

Maks. pobierana moc dla punktu znamionowego pracy	1.959 kW
Maks. pobierana moc / krzywa	2.24 kW
Prędkość obrotowa pompy	2,853 1/min
Ciśnienie wyjściowe maks.	1.951 bar.r

Wykonanie pompy

Zakres dostawy Pompa, którą dostarcza KSB	Pompa z zestawem montażowym stacjonarnym
Kod zabudowy	S
Rodzaj konstrukcji pompy	Konstrukcja blokowa
Wersja układu pomp	Urządzenie pojedyncze
Głębokość montażowa	6 m
Średnica wirnika D2	140 mm
Wirnik	Wirnik o swobodnym przepływie
Wolny przelot	65 mm

Napięcie sieci	400 V
Czestotliwosc sieci:	50 Hz
Dyrektywa Pompa	CE
Oznaczenie zgodnie z dyrektywą pompy/armatury dla kraju przeznaczenia	Nie dotyczy
Dyrektywa dot. ochrony przeciwwybuchowej Pompa/ Armatura dla kraju przeznaczenia	Nie dotyczy

Arkusz danych technicznych

Nr pozycji klienta:
Data zapytania: 29/09/2025
Numer zapyt:
Ilość: 1

Oferta:
Numer pozycji:100
Data: 29/09/2025

Amarex F 065-170 G
ARX F065-170/024F2USG -140 /00000M000

Nr wersji: 0

Przyłącza główne pompy

Ciśnienie nominalne Króciec ssawny	PN 16	Średnica nominalna Króciec tłoczny	DN 65
		Ciśnienie nominalne Króciec tłoczny	PN 16
		Kołnierz tłoczny owiercony wg	Rysunek

Uszczelnienie wału

Wersja z uszczelnieniem wału	Uszczelnienie mechaniczne podwójne z systemem zasilania nie pod ciśnieniem (tandem) – T	Typ uszczelnienia mechanicznego Strona pompy	MG1G36
		Materiał Uszczelnienie wału Strona pompy	Q1Q1PGG
		Typ uszczelnienia mechanicznego Strona atmosfery	MG1G6
		Materiał Uszczelnienie wału Strona atmosfery	BVPGG

Materiały

Koncepcja wykonania	G	Materiał korpusu silnika	EN-GJL-250/A48 CL 35B
Materiał Korpus spiralny	EN-GJL-250/A48 CL 35B	Mat. Osłona przewodu zasil.	PE-C
Materiał Pokrywa korpusu	EN-GJL-250/A48 CL 35B	Materiał Śruby Obudowa układu hydraulicznego	A4-70
Materiał Wał	1.4021+QT800/20CR13+QT8(	Materiał Mocowanie wirnika	A4-80
Materiał Wirnik	EN-GJL-250/A48 CL 35B	Materiał Zawiesie Pompa/ Mikser/Mieszadło	1.4404/A276 TP 316L
Materiał Uszczelka statyczna Korpus przepływu	NBR 70	Materiał Kolano Wylot	EN-GJL-250/A48 CL 35B
Materiał Element wlotowy Strona ssawna	EN-GJL-250/A48 CL 35B	Materiał Mocowanie Zabudowa mokra	EN-GJL-250/A48 CL 35B
Materiał Obudowa korpusu łożyskowego Strona pompy	EN-GJL-250/A48 CL 35B		

Arkusz danych technicznych

Nr pozycji klienta:
Data zapytania: 29/09/2025
Numer zapyt:
Ilość: 1

Oferta:
Numer pozycji:100
Data: 29/09/2025

Amarex F 065-170 G
ARX F065-170/024F2USG -140 /00000M000

Nr wersji: 0

Napęd

Koncepcja napędu	Napęd E
Producent silnika	KSB
Wielkość silnika	NG09M
Wersja silnika	U
Łożysko toczne Strona pompy (Oznaczenie podstawowe)	jednorzędowe łożysko kulkowe zwykłe 6306
Klasa sprawnosci	bez
Sposób chłodzenia silnika	Surface cooling
Stopień ochrony silnika	IP68
Klasa izolacji termicznej	180 (H) according to IEC 60085
Czujnik temperatury	Wyłącznik bimetalowy
Eksploatacja z przetwornicą częstotliwości dopuszczalna	Tak (zgodnie z produc. siln.)
Długość Przewód siłowy	10 m
Liczba Przewody zasilające	1
Rodz. przewodu Przew. zasil.	H07RN-F
Przekrój kabla Przewód zasilający	7G1,5
Liczba Przewody sterujące	0
Rodz. przewodu Przew. ster.	bez
Uszczelnienie Wejście przewodu Silnik zatapialny	Uszczelnienie gumowe

Znamionowa prędkość obrotowa Silnik	2,803 1/min
Liczba biegunów silnika	2
Znamionowa moc silnika	2.4 kW
Określona rezerwa mocy silnika	22.5 %
Rodzaj sieci silnika	Prąd zmienny trójfazowy
Napięcie znamionowe Silnik	400 V
Znamionowa częstotliwość silnika	50Hz
Rodzaj rozruchu silnika	Direct
Typ włączania silnika	Star
Prąd znamionowy Silnik	4.89 A
Krotność prądu rozruchowego Ia/In	9.2
Cos phi przy obciążeniu 4/4	0.87
Znam. współcz. spraw. Silnik	81.4 %
Dyrektywa dot. ochrony przeciwwybuchowej Napęd	bez
Dyrektywa dot. ochrony przeciwwybuchowej Napęd dla kraju przeznaczenia	Nie dotyczy
Kontrola zabezpieczenia przed wilgocią Silnik zatapialny	bez
Moc silnika P1	2.35 kW
P1 przy obciążeniu 4/4	2.95 kW
specyficzna energia Wydajność	0.153 kWh/m³
Maks. Dopuszczalna liczba Cykle rozruchu Silnik (na godzinę)	30

Arkusz danych technicznych

Nr pozycji klienta:
Data zapytania: 29/09/2025
Numer zapyt:
Ilość: 1

Oferta:
Numer pozycji:100
Data: 29/09/2025

Amarex F 065-170 G
ARX F065-170/024F2USG -140 /00000M000

Nr wersji: 0

Zestaw montażowy / osprzęt

Rodzaj ustawienia	stacj. Prowadnica 2-rurowa

Kolano kołnierzowe ze stopką

Śr. nom. Wlot Kolano	DN 65
Średnica nom. Wylot Kolano	DN 65
Norma Układ otworów	EN1092-2
Połączenie Wylot Kolano	
Typ elementu łączącego Fundament	Kotwy wklejane

Podnośnik / elementy do podnoszenia

Zawiesie Pompa/Mikser/ Mieszadło	Łańcuch
Długość Zawiesie/Pompa/ Mikser/Mieszadło	5 m
Maksymalne obciążenie Zawiesie/Pompa/Mikser/ Mieszadło	200 kg

Liczba Uchwyt dystansowy Drąż.

Długość prowadzenia	6 m

Mocowanie

Wersja produkcji	prosty
Śr. nominalna Wlot Mocowanie	DN 65
Śr. nom. Wylot Mocowanie	DN 65
Producent kolan	KSB

Powłoka ochronna

Przygotowanie powierzchni	bez brudu, tłuszczu, rdzy
Jakość Powłoka wierzchnia	2K żyw.epoks.-High Solid
Grubość warstwy Powłoka wierzchnia	80 µm
Kolor powłoki wierzchniej	RAL5002 ultramaryna

Opakowanie

Nadaje się do transportu	Transport sam. ciężarowym
Do skladowania	Składowanie wewnętrzne
Kategoria opakowania	Wybór KSB (A0)

Tabliczki znamionowe

Duplikat tabliczki znamionowej	Tak
Tekst dodatkowy na tabl.znam.	Nie
Grawer. Tabliczka znamionowa	grawerowany przez KSB

Charakterystyka (pompa)

Nr pozycji klienta:
Data zapytania: 29/09/2025
Numer zapyt:
Ilość: 1

Oferta:
Numer pozycji:100
Data: 29/09/2025

Amarex F 065-170 G
ARX F065-170/024F2USG -140 /00000M000

Nr wersji: 0

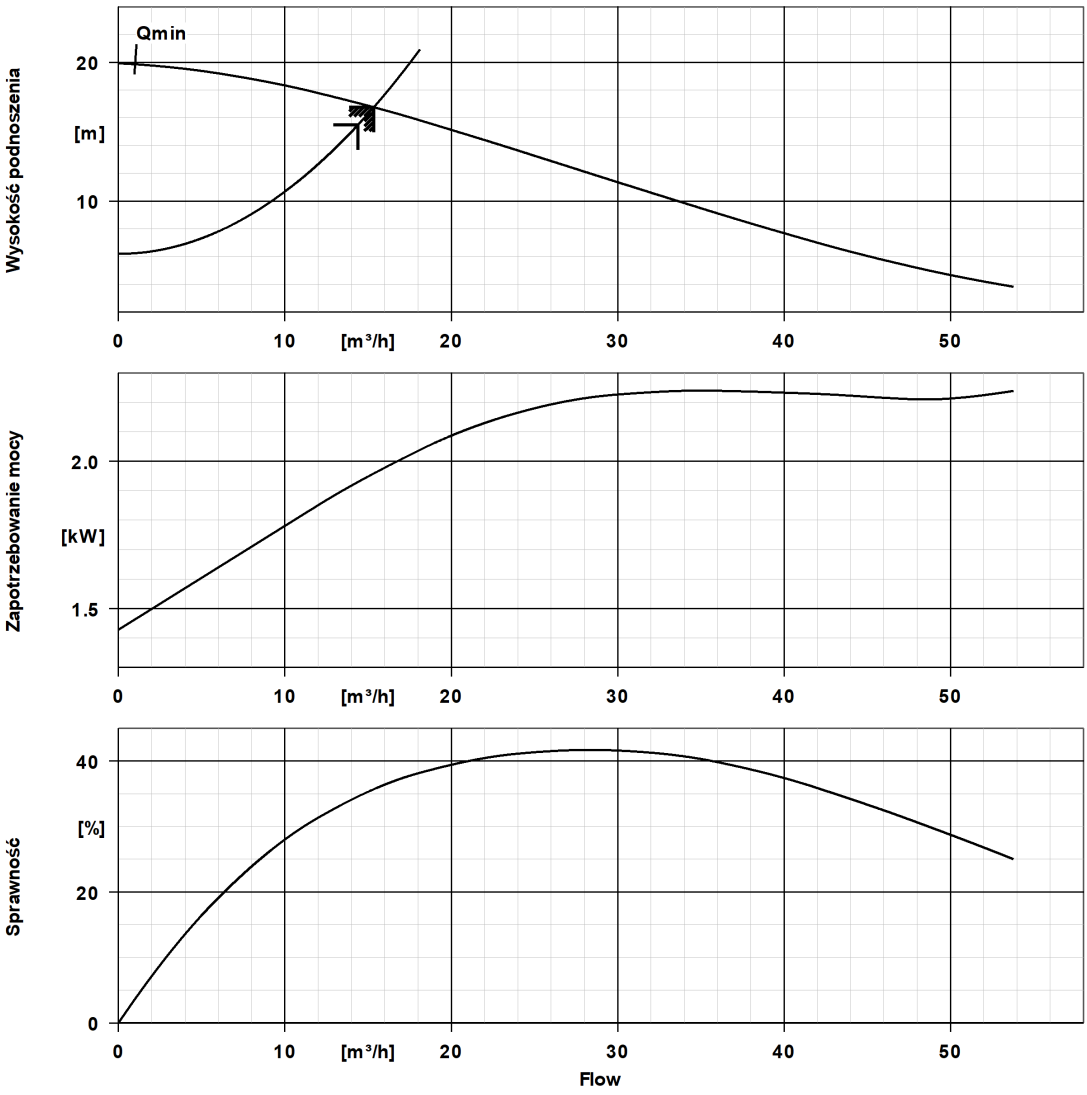

Dane krzywej

Znamionowa prędkość obrotowa Silnik	2,803 1/min
Szczelność, medium	998 kg/m³
Lepkość kinematyczna Medium	1 mm²/s
Wydajność	15.4 m³/h
Żądana wydajność	14.4 m³/h
Wysokosc podnoszenia	16.8 m
Sprawność pompy	35.7 %
Maks. pobierana moc dla punktu znamionowego pracy	1.96 kW
NPSH wymagane	0 m
Numer krzywej charakterystyki	K2573-52-65170F/2
Średnica wirnika D2	140 mm
Obliczenia hydrauliczne zgodnie ze standardem/klasą	

Charakterystyka (pompa)

Nr pozycji klienta:
Data zapytania: 29/09/2025
Numer zapyt:
Ilość: 1

Oferta:
Numer pozycji:100
Data: 29/09/2025

Amarex F 065-170 G
ARX F065-170/024F2USG -140 /00000M000

Nr wersji: 0

Żądana wysokość podnoszenia 15.5 m

EN ISO 9906 §4.4.2 (pobór mocy przez wał poniżej 10 kW)

Plan montażowy

Nr pozycji klienta:
Data zapytania: 29/09/2025
Numer zapyt:
Ilość: 1

Oferta:
Numer pozycji:100
Data: 29/09/2025
Strona: 1 / 2

Amarex F 065-170 G
ARX F065-170/024F2USG -140 /00000M000

Nr wersji: 0

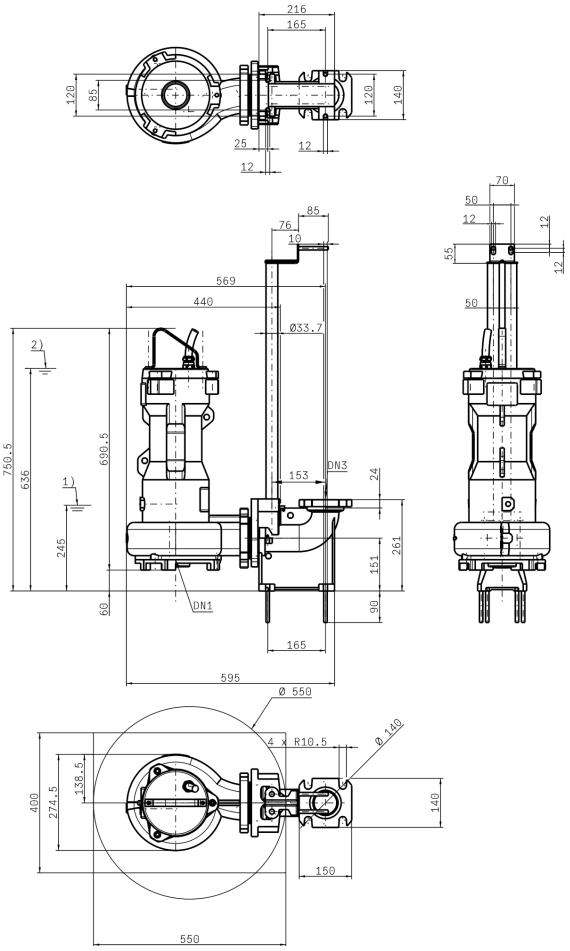

1) Lowest stop level for automatic operation
2) Minimum submergence for continuous operation

Schematy nie sa wg skali.

Wymiary w mm

Silnik

Producent silnika	KSB
Wielkość silnika	NG09M
Znamionowa moc silnika	2.4 kW
Liczba biegunów silnika	2
Znamionowa prędkość obrotowa Silnik	2,803 1/min

Przyłącza

Średnica nominalna Króciec ssawny	bez
Kołnierz ssawny owiercony wg	bez
Średnica nominalna Króciec tłoczny	DN 65
Kołnierz tłoczny owiercony wg	Rysunek
Średnica nom. Wylot Kolano	DN 65
Ciśnienie nominalne Króciec ssawny	PN 16
Ciśnienie nominalne Króciec tłoczny	PN 16

Plan montażowy

Nr pozycji klienta:
Data zapytania: 29/09/2025
Numer zapyt:
Ilość: 1

Oferta:
Numer pozycji:100
Data: 29/09/2025

Amarex F 065-170 G
ARX F065-170/024F2USG -140 /00000M000

Nr wersji: 0

Przewody należy podłączać bez napięcia

Dopuszczalne odchylenie wymiaru dla wysokości osi: DIN 747
Masa bez tolerancji, wg: ISO 2768-m
Wymiary przyłączy dla pomp: EN735
Masa bez tolerancji - części spawane:ISO 13920-B
Masa bez tolerancji - części z żeliwa szarego: ISO 8062-CT9

Waga netto

Ciężar całkowity pompy	64.82 kg
Ciężar Zestaw montażowy	19.65 kg
Ciężar całkowity agregatu	84.47 kg

Arkusz danych technicznych Napęd

Nr pozycji klienta:
Data zapytania: 29/09/2025
Numer zapyt:
Ilość: 1

Oferta:
Numer pozycji:100
Data: 29/09/2025

Amarex F 065-170 G
ARX F065-170/024F2USG -140 /00000M000

Nr wersji: 0

Dane silnika

Producent silnika	KSB
Wielkość silnika	NG09M
Koncepcja napędu	Napęd E
Materiał korpusu silnika	EN-GJL-250/A48 CL 35B
Napięcie znamionowe Silnik	400 V
Znamionowa częstotliwość silnika	50Hz
Znamionowa moc silnika	2.4 kW
Prąd znamionowy Silnik	4.89 A
Znamionowa prędkość obrotowa Silnik	2,803 1/min
Krotność prądu rozruchowego Ia/In	9.2
Rodzaj rozruchu silnika	Direct
Rodz. przewodu Przew. zasil.	H07RN-F
Liczba Przewody zasilające	1
Minimalna średnica Przewód zasilający	15.5 mm
Maksymalna średnica Przewód zasilający	16.5 mm
Rodz. przewodu Przew. ster.	bez
Rodz. przewodu Przew. zasil.	H07RN-F
Maks. Dopuszczalna liczba Cykle rozruchu Silnik (na godzinę)	30

Dane krzywej

Arkusz danych technicznych Napęd

Nr pozycji klienta:
Data zapytania: 29/09/2025
Numer zapyt:
Ilość: 1

Oferta:
Numer pozycji:100
Data: 29/09/2025

Amarex F 065-170 G
ARX F065-170/024F2USG -140 /00000M000

Nr wersji: 0

